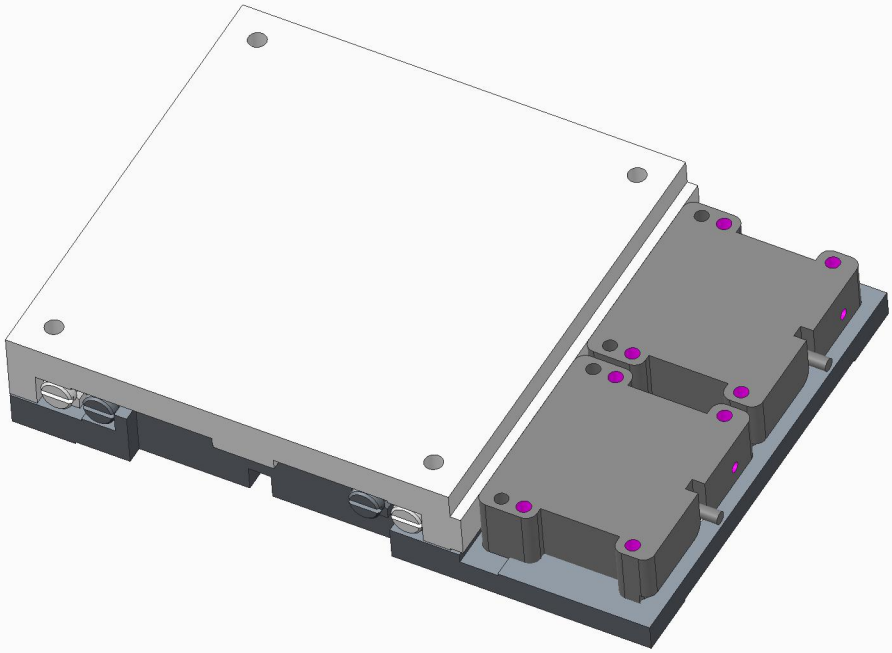

Variante:MT105_30_____00011724